INSTRUÇÃO TÉCNICA

Realizar a Ligação da Chave de Aferição em Medição na LDMT

ENERGISA/GTD-IT/Nº342/2019

SUMÁRIO

1- OBJETIVO 7
2- APLICAÇÃO 7
3- PREMISSAS 7
4- DOCUMENTAÇÃO NORMATIVA DE REFERÊNCIA 7
5- SEQUÊNCIA DE TAREFAS 7
5.1- Executar Tarefas Preliminares 8
5.2- Identificar os Riscos: 1, 2, 3, 4, 7, 8, 9, 11, 12, 13, 19 e 20 11
6- SISTEMAS E EQUIPAMENTOS 12
7- INDICADORES 12
8- SISTEMA DE GESTÃO DA QUALIDADE 12
9- VIGÊNCIA 13
10- APROVAÇÃO 13

LEGENDA

IDENTIFICADOR	DESCRIÇÃO
COI	Centro de Operação Integrado
EPC	Equipamento de Proteção Coletivo
EPI	Equipamento de Proteção Individual
SMC	Sistema de Medição Centralizada
UC	Unidade Consumidora
LDBT	Linha de Distribuição de Baixa Tensão
LDMT	Linha de Distribuição de Média Tensão
N/A	Não se aplica
NR	Norma Regulamentadora
TP	Transformador de Potencial
TC	Transformador de Corrente

VERSÃO DO DOCUMENTO

Este documento foi preparado por:

NOME DO COLABORADOR	CONTATO (EMAIL)
Ricardo Campos Rios	ricardorios@energisa.com.br

Recursos envolvidos nas Reuniões:

NOME DO COLABORADOR	EMPRESA	CONTATO (EMAIL)
Marcelo Foreze	SUMMA	mimforeze@uol.com.br
Amilton Jose de Souza Correa	EMG/ENF	amilton.correa@energisa.com.br
France Jones Cunha Cruz	EMG/ENF	france.jones@energisa.com.br
Marcelo Campos de Carvalho	EMG/ENF	marcelocampos@energisa.com.br
Pedro Fracetti	EMG/ENF	fracetti@energisa.com.br
Rildo Goncalves Barroso	EMG/ENF	rildo@energisa.com.br
Rogerio Soares da Silva	EMG/ENF	rogerio.soares@energisa.com.br
Andre Luiz Trindade de Souza	EMS	andre.souza@energisa.com.br
Thiago Henrique Carvalho Santana	EMT	thiago.santana@energisa.com.br
Vanildo Costa Cavalcante	EPB/EBO	manutencao@energisa.com.br
Augusto Duarte Moreira	ESE	augusto.moreira@energisa.com.br
Cassiano Michel Laurentino da Silva	ESE	cassiano.silva@energisa.com.br
Gideone de Jesus	ESE	gideone.jesus@energisa.com.br
Odilon Rabelo de Souza Neto	ESE	odilon.rabelo@energisa.com.br
Sidneia Lira Cavalcante	ESE	sidneia@energisa.com.br
Ademir Cavalcante e Silva	ESS	ademir.silva@energisa.com.br
Juscelio Moreira Vieira	ESS	juscelio.vieira@energisa.com.br
Antonio Soares Junior	ETO	antonio.soares@energisa.com.br
Haroldo Carvalho de Aguiar	ETO	haroldo.aguiar@energisa.com.br
Jose Neto Rodrigues Paes	ETO	jose.paes@energisa.com.br
Rogerio Teodoro de Oliveira	ETO	rogerio.teodoro@energisa.com.br
Thalyson Medeiros da Silva	ETO	thalyson.silva@energisa.com.br
Wallyson Barreira de Sa	ETO	wallyson.sa@energisa.com.br
Marcos da Cruz Barbosa	EMT	marcos.cruz@energisa.com.br
Sidney Tavares da Silva	EMT	sidney.silva@energisa.com.br
Fernanda Pedrosa Vieira	EPB/EBO	fernanda.vieira@energisa.com.br
Alan José Gomes dos Santos	ETO	alan.santos@energisa.com.br
Edson Araujo Muniz	ETO	edson.muniz@energisa.com.br
Laelson Virgilio da Silva	EPB/EBO	laelson@energisa.com.br
Lucas Bonfim de Souza	ESE	lucas.bonfim@energisa.com.br
Allana Lopes	ESS	allana.lopes@energisa.com.br
Bruno Ribeiro Carneiro Silva	ETO	bruno.carneiro@energisa.com.br

Lazaro Pinto da Costa	ETO	lazaro.costa@energisa.com.br
Wanderly Jesus de Oliveira	ETO	wanderly.oliveira@energisa.com.br

Versões:

VERSÃO	DATA	REVISADO POR
0000	28/07/2019	Ricardo Campos Rios

IDENTIFICAÇÃO DO PROCESSO

NÍVEL	DETALHAMENTO
CATEGORIA	Negócio
MACROPROCESSO	Gerir Manutenção
PROCESSO	Realizar Manutenção de Redes de MT_BT
SUBPROCESSO	Executar Manutenção Programada
ATIVIDADE	Realizar a Ligação da Chave de Aferição em Medição na LDMT

1- OBJETIVO

Definir os procedimentos para ligação da chave de aferição ao medidor em medições indiretas de média tensão com medidores de 3 elementos, ligados no sistema de distribuição em média tensão das empresas do Grupo Energisa.

2- APLICAÇÃO

Esta instrução aplica-se as equipes de manutenção e construção das empresas do Grupo Energisa e contratadas, que realizem intervenções nas redes de distribuição de média tensão e baixa tensão (LDMT e LDBT).

3- PREMISSAS

- Número Mínimo de Colaboradores Habilitados: 02 colaboradores;
- Tempo Médio Previsto de Execução (da tarefa): 50 minutos;
- Treinamento e capacitação necessários:
  - NR 10 Módulo Básico e Complementar;
  - Colaboradores devem atender ao item Habilitação, Qualificação, Capacitação e Autorização dos Profissionais, conforme Norma Regulamentadora NR-10 e NR- 35 do Ministério do Trabalho e Emprego.
- Segurança: Atender as premissas da Instrução Técnica **ENERGISA/C-GTCD-IT/Nº061/2018 - Ações Preventivas de Segurança**. Ela é uma referência genérica das tarefas preliminares de segurança e tem por objetivo orientar a execução dos trabalhos nas práticas de segurança.
- Meio Ambiente: Atender as premissas da Norma de Meio Ambiente (PRO 201). Ele é uma referência genérica das tarefas referentes aos cuidados com o meio ambiente e tem por objetivo orientar as práticas da prevenção de danos ao meio ambiente.

4- DOCUMENTAÇÃO NORMATIVA DE REFERÊNCIA

- NR 10.

5- SEQUÊNCIA DE TAREFAS

1. Em posse do projeto e ou ordem de serviço identificar trecho de rede a ser trabalhado.

5.1- Executar Tarefas Preliminares

⇒ ENERGISA/C-GTCD-IT/Nº006/2018 - Preencher APR (Avaliação Preliminar de Risco);

⇒ ENERGISA/C-GTCD-IT/Nº008/2018 - Posicionar e retirar veículo;

⇒ ENERGISA/C-GTCD-IT/Nº009/2018 - Sinalizar área de trabalho;

⇒ ENERGISA/C-GTCD-IT/Nº010/2018 - Instalação da Linha de Vida;

⇒ ENERGISA/C-GTCD-IT/Nº011/2018 - Posicionamento, instalação e retirada escada;

⇒ ENERGISA/C-GTCD-IT/Nº012/2018 - Verificação de Ausência de Tensão;

⇒ ENERGISA/C-GTCD-IT/Nº013/2018 - Instalação e Retirada de Aterramento Temporário;

⇒ ENERGISA/C-GTCD-IT/Nº018/2018 - Instalação do conjunto de içamento.

2. Ao receber a Ordem de Serviço para atendimento do COI, deslocar para o endereço informado.
3. Ao chegar ao local executar procedimentos de segurança.
4. Contatar o cliente e identificar-se com cortesia, portando crachá e capacete.

NOTA:

1. A ligação da chave de aferição ao medidor pode ser executada utilizando o chicote flexível para medição indireta.

Ligar o circuito de potencial

5. Posicionar-se adequadamente para a movimentação do corpo.
6. Ligar o 4º terminal ou polo da Chave de Aferição ao borne Neutro do Medidor, utilizando fio amarelo de 1,5 m2.
7. Ligar os 1º, 2º e 3º terminais ou polos da Chave de Aferição aos bornes de entrada de tensão do Medidor, utilizando respectivamente fios vermelho, branco e verde de 1,5 mm^2.

NOTAS:

2. Os condutores do circuito de Potencial devem ficar encostados no fundo do Quadro de Medição.
3. Não apertar excessivamente os para fusos do borne do Medidor para não os quebrar.

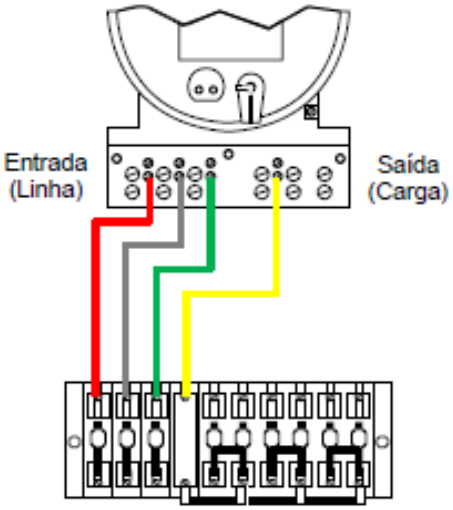

Figura 1: Esquema de ligação do circuito de potencial

Ligar o circuito de corrente

8. Posicionar-se adequadamente para a movimentação do corpo.
9. Ligar os 6º, 8º e 10º terminais ou polos da Chave de Aferição aos bornes de saída de corrente do Medidor, utilizando fio preto de 2,5 mm².
10. Ligar os 5º, 7º e 9º terminais ou polos da Chave de Aferição aos bornes de entrada de corrente do Medidor, utilizando fio preto de 2,5 mm².

NOTAS:

4. Os condutores do circuito de Corrente devem ficar afastados do fundo do Quadro de Medição.
5. Não apertar excessivamente os parafusos do borne do Medidor para não os quebrar.

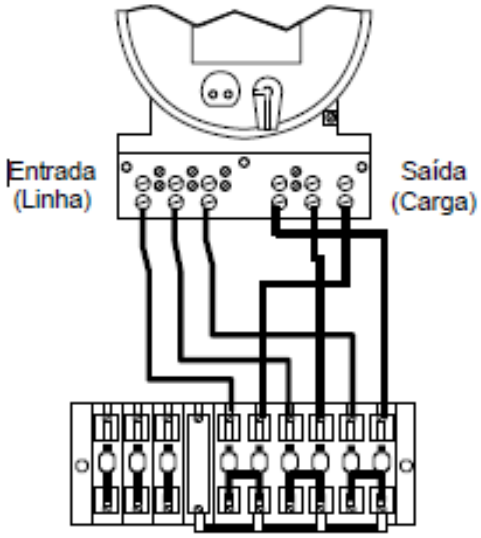

Figura 2: Esquema de ligação do circuito de corrente

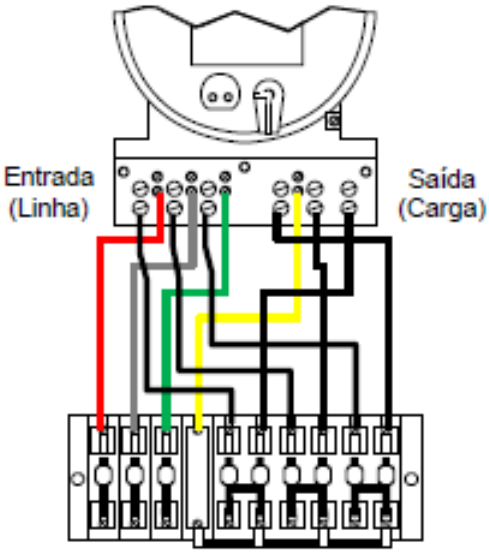

Figura 3: Esquema de ligação completo da chave de aferição ao medidor

11. Concluir as tarefas preliminares:

⇒ ENERGISA/C-GTCD-IT/Nº013/2018 - Instalação e Retirada de Aterramento Temporário;

⇒ ENERGISA/C-GTCD-IT/Nº016/2018 - Recolher e armazenar ferramentas, materiais e equipamentos;

⇒ ENERGISA/C-GTCD-IT/Nº017/2018 - Regularização e Limpeza da Área de Trabalho.

12. Desfazer as demais tarefas preliminares.

5.2- Identificar os Riscos: 1, 2, 3, 4, 7, 8, 9, 11, 12, 13, 19 e 20

1		- Lesão muscular;		- Abalroamento; Colisão;	12
2		- Queda de ferramenta e materiais;		- Movimentação indesejada do veículo;	13
3		- Choque elétrico;		- Localização incorreta; - Informação incorreta (Preenchimento incorreto (informações)); - Deixar de considerar pontos importantes da tarefa; - Falha na programação; - Avaliação errônea;	14
4		- Arco voltaico;		- Comunicação deficiente das atribuições adicionais individuais aos eletricistas sobre a execução da tarefa;	15
5		- Presença de tensão na rede de distribuição;		- Pessoal insuficiente;	16
6		- Material incompleto ou inadequado;		- Passar desapercebida as condições físicas e emocionais dos eletricistas;	17
7		- Queda de escada;		- Rompimento de condutores;	18
8		- Queda do eletricista;		- Curto-circuito;	19
9		- Atropelamento;		- Ataque de insetos animais.	20
10		- Deslocamento de ferramentas e materiais;		- Equipamento com defeito (Cesto aéreo isolado ou escada basculante)	21
11		- Queda do eletricista do veículo;			

6- SISTEMAS E EQUIPAMENTOS

NOME	QUANTIDADE
Viatura com escada pequena e grande	01
Rádio de comunicação	01
Chave de Fenda	01
Chave Canhão nº 06 – 08 - 10	01
Alicate universal	01
Alicate de corte diagonal	01
Alicate de bico redondo	01
Canivete	01
Sacola para ferramentas	01
Lanterna	01
Carretilha com corda	01
Fita isolante	01
Calçado de segurança	02
Óculos de Segurança	02
Cinto de Segurança Paraquedista com talabarte ajustável e traqueadas	02
Linha de Vida com gancho	01
Capacete com jugular	02
Balaclava	02
Fita Sinalizador	01
Uniforme retardante às chamas	02
Máquina fotográfica com flash	01
Corda	01
Volt – amperímetro tipo alicate	01
Luva de borracha para MT e BT (classe adequada)	02
Manga Isolante classe 0	02
Cones	06
Bandeirolas	06
Vara de manobra	01
Furadeira	01
Brocas de aço rápido de 5 32	01
Lacre de Policarbonato e Multi-Lock	01

7- INDICADORES

DESCRIÇÃO	META	FÓRMULA	RESPONSÁVEL
N/A	N/A	N/A	N/A

8- SISTEMA DE GESTÃO DA QUALIDADE

SGQ	VERSÃO DA NORMA	VALOR	PRAZO	RESPONSÁVEL
N/A	N/A	N/A	N/A	N/A

9- VIGÊNCIA

DATA IMPLANTAÇÃO	STATUS	DATA DA ÚLTIMA REVISÃO	DATA DA PRÓXIMA REVISÃO	DESCRIÇÃO DO MOTIVO DA ALTERAÇÃO
01/08/2019	Vigente	-	01/08/2022	-

10- APROVAÇÃO

NOME DO VALIDADOR	CARGO DO VALIDADOR	ASSINATURA DO VALIDADOR	DATA
Luciano Sergio Lacerda Lima	Gerente DESC – EMG/ENF	PDF	13/09/2019
Sidney Tavares da Silva	Gerente DECP - EMT		
Daniel Andrade de Santana	Gerente DECP – EBO/EPB		
Wellington Aranha Junior	Gerente DESC – ESE		
Dalessandro Luis Mafei	Gerente DESC – ESS		
Helier Eurico Fioravante	Gerente DECP - ETO		
Ercilio Diniz Flores	Gerente DECP - EMS		